מהדורה	תפוצה	תאריך

מהדורה	שינוי	תאריך

מקרא:

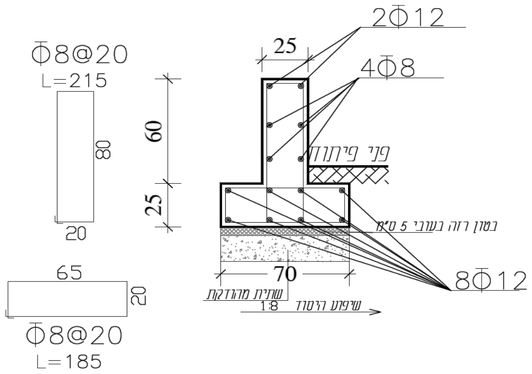

קיר פיתוח

פרט קיר טיפוסי

פרט רצפה

תפר דמה

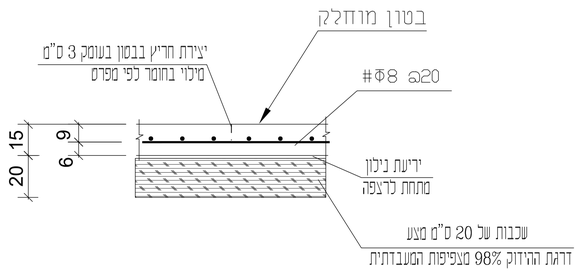

פרט ספסל

מוחלק

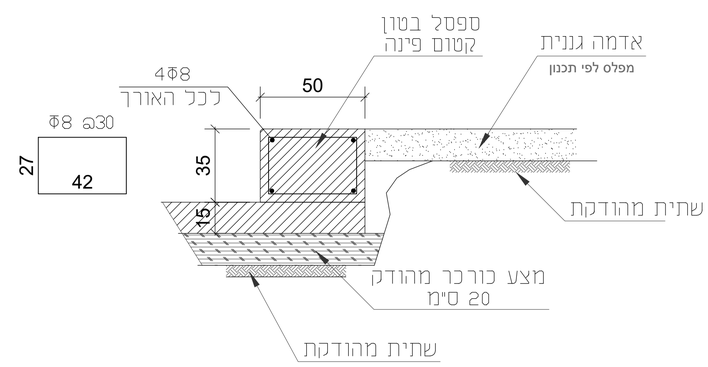

הערות:

* הידוק שתית - יש לבצע הידוק שתית לפני פיזור המצע
* מצע - סוג א' מהודק ל-98% מהמכסימום לפי מוד.אש.או.
* תפר התפשטות - כל 20 מ' לפחות
* תפר ניסור - כל 4 מ' לפחות
* גמר בטון - ע"פ תכנית ופרטים
* סוג הבטון ב-30 דרגת חשיפה 3, צמנט ללא אפר פחם
* יש לבצע קטע מהשביל בארך 5 מ"ר לאישור האדריכל.

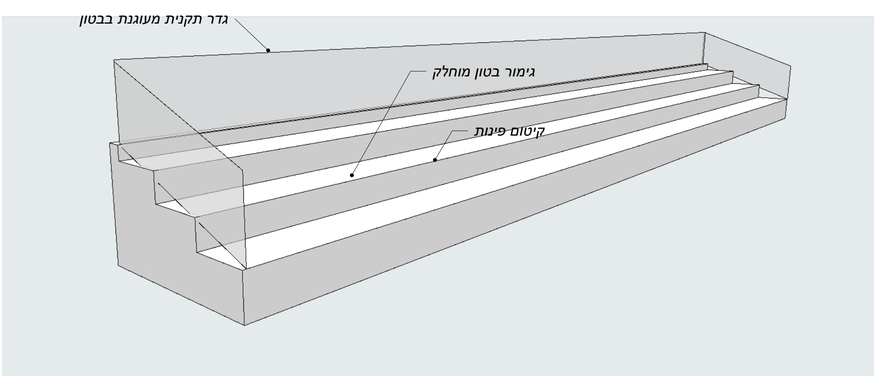

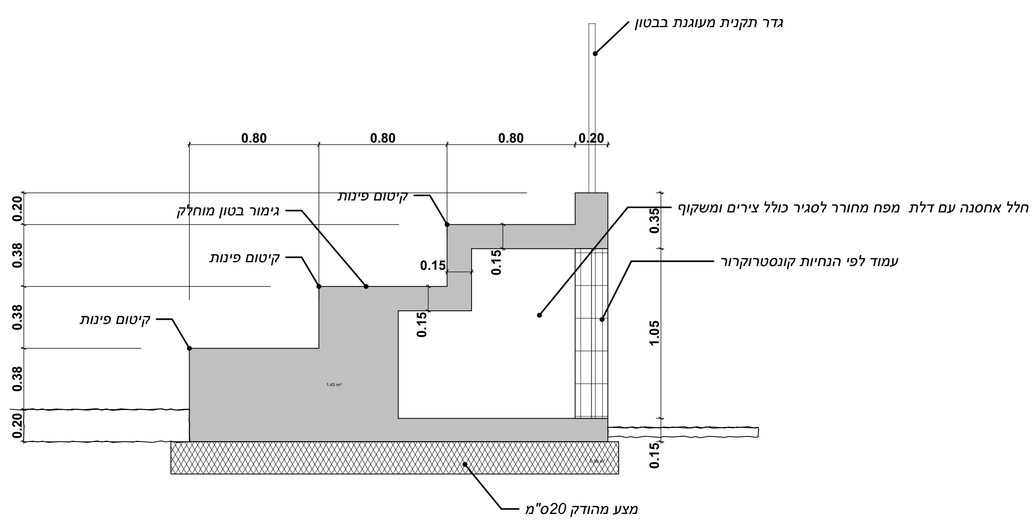

פרט מדריגות ישיבה

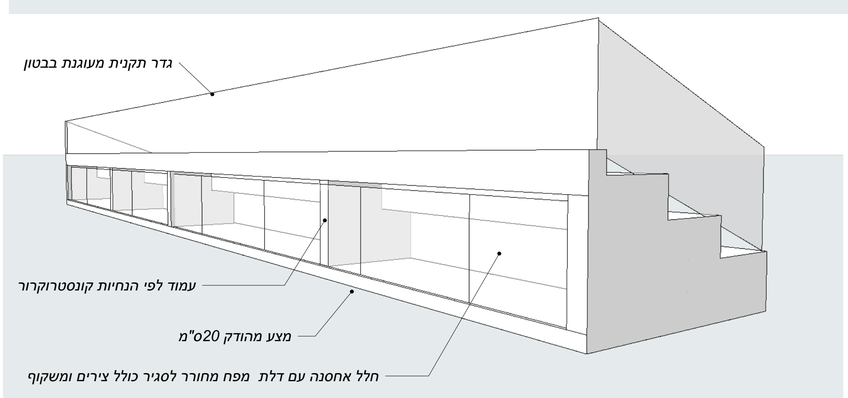

למכרז

נושא	שדרוג שצ"פ קיים 200B ג'סר אלזרקא
תאור	גליון פרטים
קנ"מ	1:100

	לעיון	לאישור	למכרז	לביצוע	מהדורה	
תאריך	2025-9	2025-10	2025-11		מס	תאריך
תכנן					5	
אישור						

מס' תכנית	סטטוס	מס' עבודה
1		

שם במחשב: \215\215-001p

המבצע אחראי לבדיקת התוכניות ולהתאמתן במקום
על המבצע לבקר את כל המידות ועל כל טעות או אי התאמה עליו להודיע מיד למתכנן
אין לקבוע מידה ע"י מדידה בשרטוט

חסן מחאמיד
אדריכלות פיתוח ונוף
מועאויה בסמ"ה מיקוד 30023 ת.ד 277
050-3066667
Arch.Hasan@Gmail.com